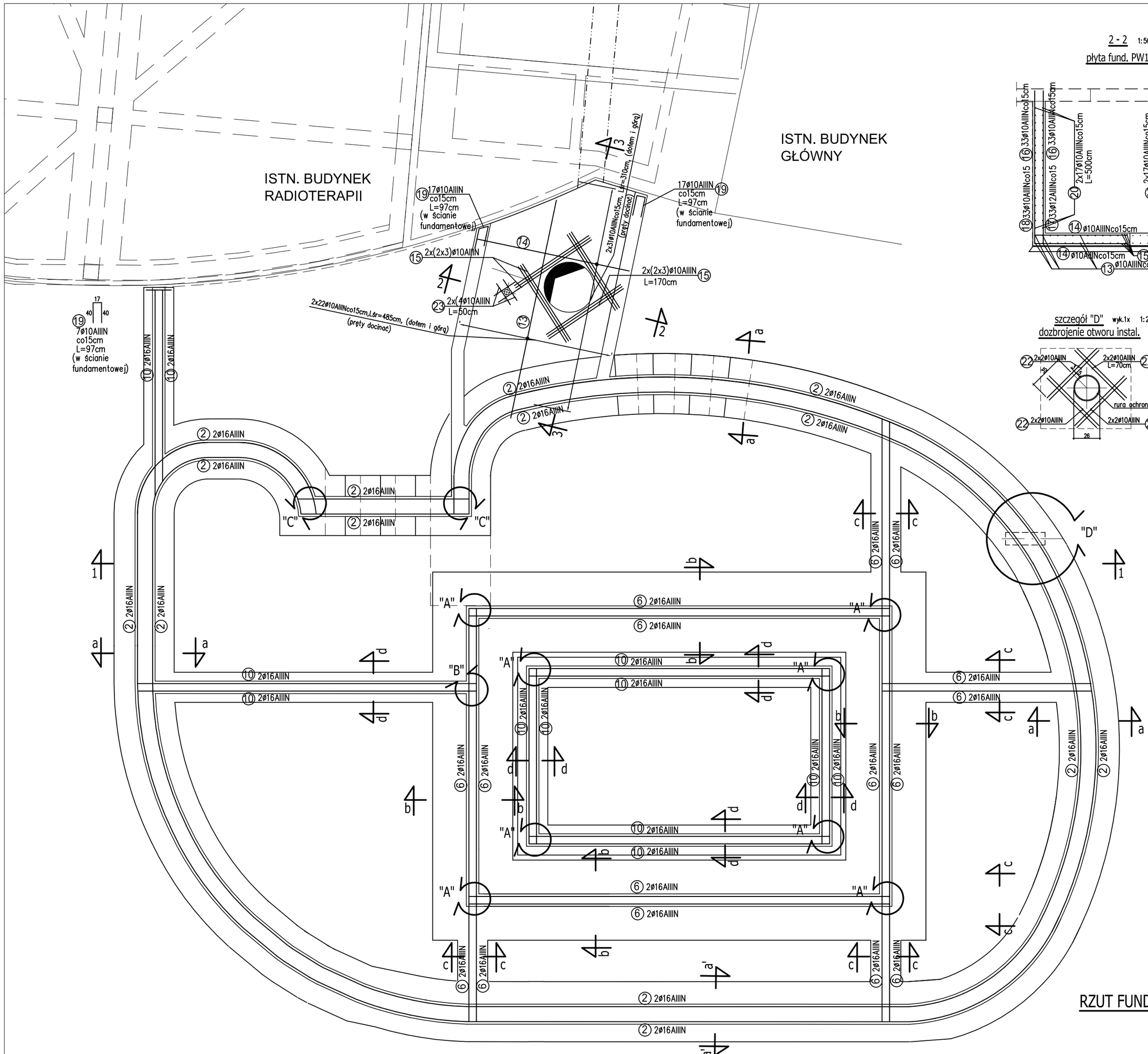

RZUT FUNDAMENTÓW

ZBROJENIE 1:50

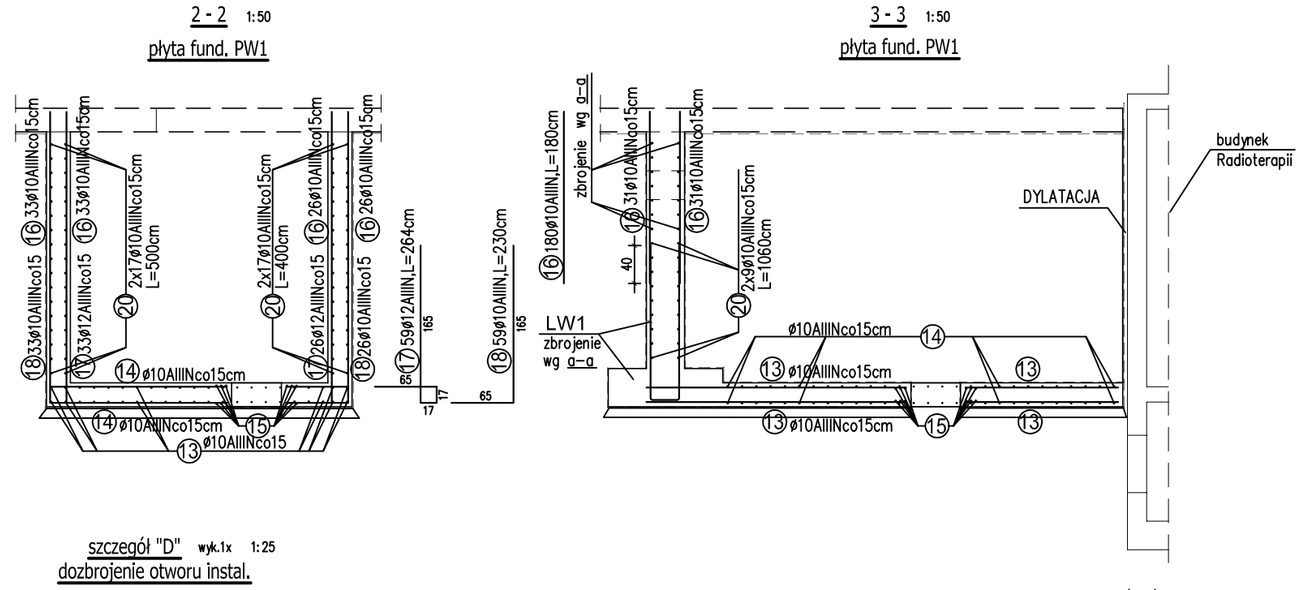

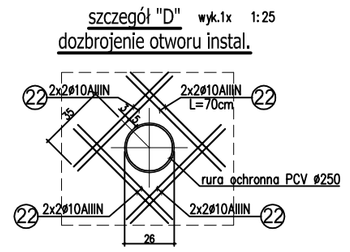

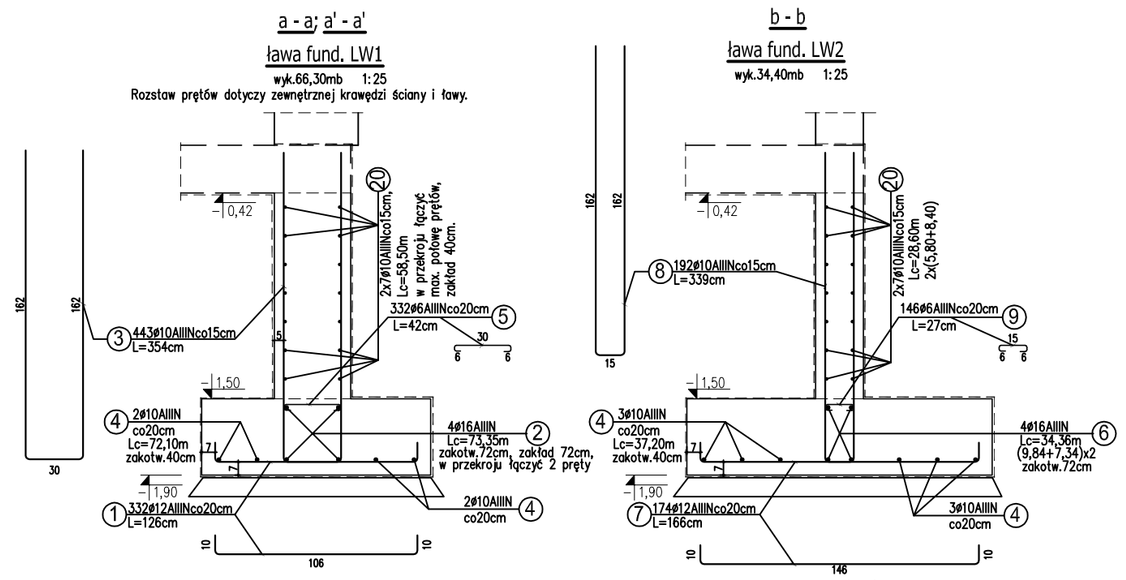

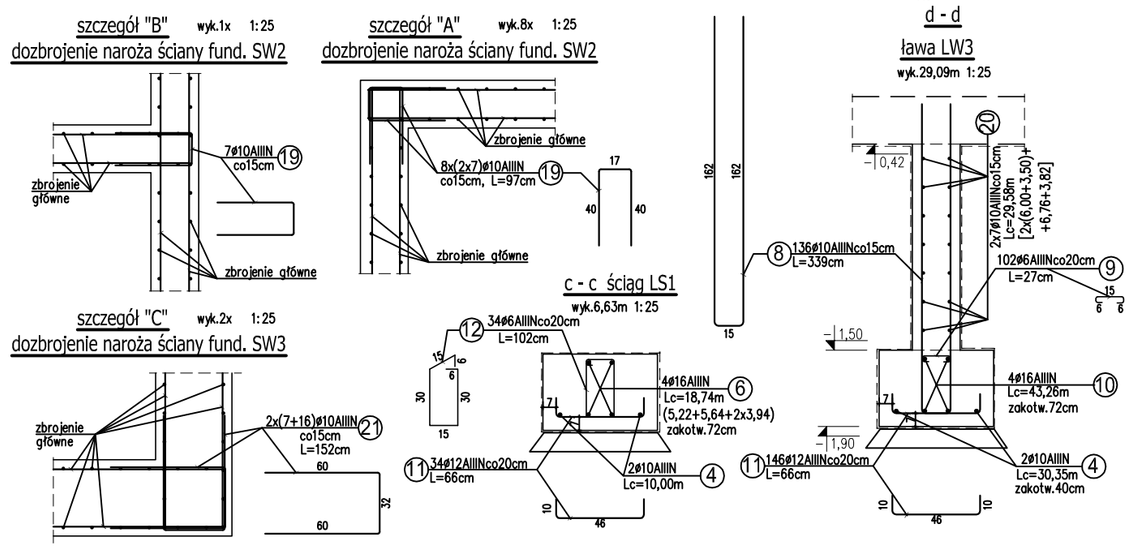

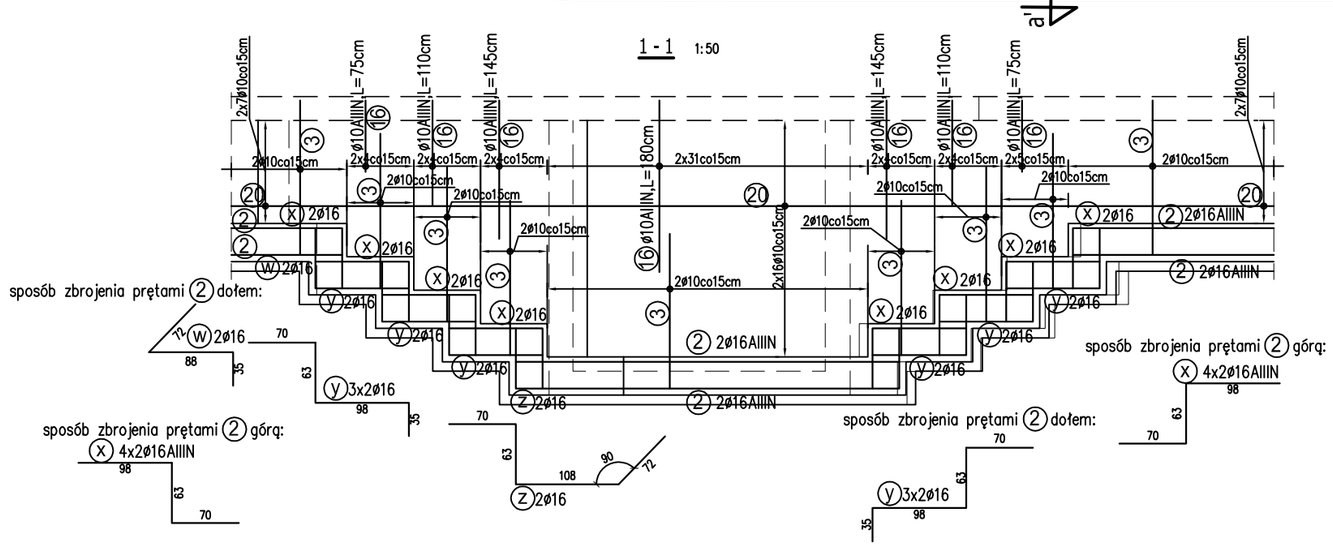

Wymiary w cm.
Beton C20/25.
Stal AIIIN.
RYSUNEK ZASTĘPUJE RYS. NR K-01.1

inwestor: SZPITAL im. St. LESZCZYŃSKIEGO ul. Raciborska 26 40-074 Katowice	branża: KONSTRUKCJA
temat: ROZBUDOWA BUDYNKU RADIOTERAPII DLA POTRZEB PRACOWNI REZONANSU MAGNETYCZNEGO SZPITALA IM. LESZCZYŃSKIEGO W KATOWICACH	faza opracowania: PBW; symbol: 395/04/2011
treść: FUNDAMENTY - zbrojenie	skala: 1:50; 1:25
projektował: mgr inż. A. Szydłowski; nr. uprawnień: 23/84 UW K-ce; podpis:	data: czerwiec 2011
opracował: mgr inż. E. Pawlas-Mazur; nr. uprawnień: –; podpis:	nr rysunku: K-01.1a
sprawdził: mgr inż. H. Lipska; nr. uprawnień: 387/89UW K-ce; podpis:	

Pracownia Projektowo- Wdrożeniowa
SABUD
40-159 Katowice ul. Jesionowa 9a
43-300 Bielsko-Biała ul.Małkowskiego 9f/2
Tel/fax: 032.259 94 78 Tel: 033.813 83 88 e-mail: biuro.sabud@gmail.com

PROJEKT CHRONIONY PRAWEM AUTORSKIM, USTAWA z dn.04.02.1994, DZ.U.NR80 z 2000r., poz.904, WRAZ Z PÓŹNIEJSZYMI ZMIANAMI. ROZPOWSZECHNIANIE I POWIELANIE NINIEJSZEJ DOKUMENTACJI BEZ ZGODY AUTORA JEST ZABRONIONE.